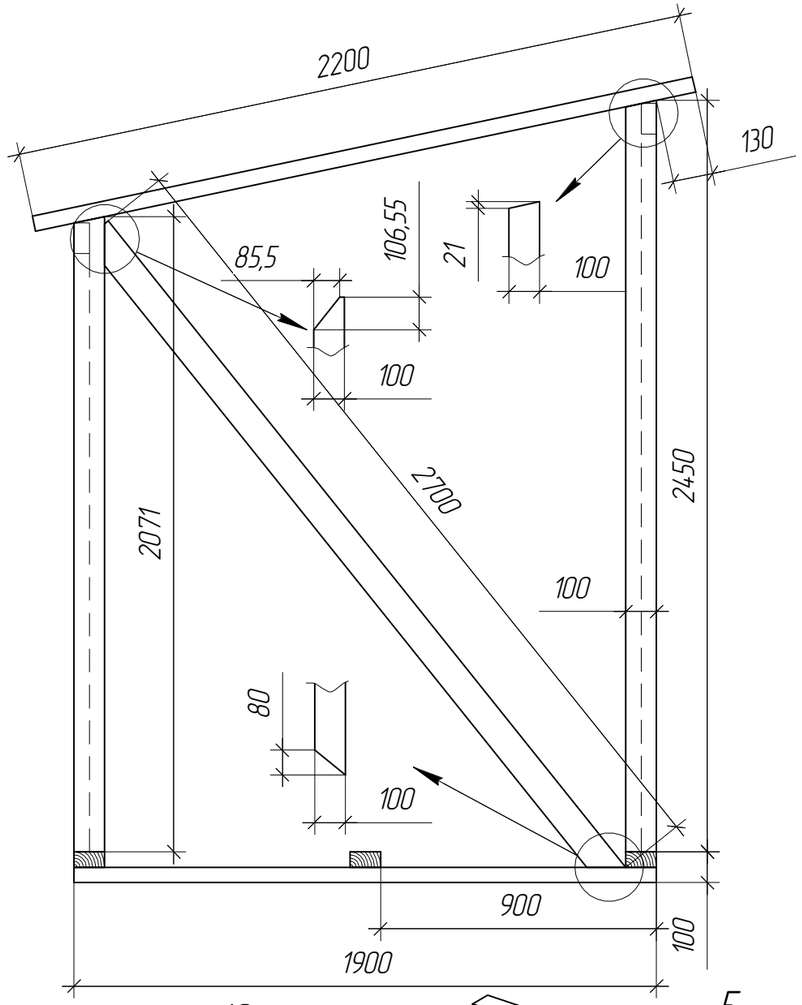

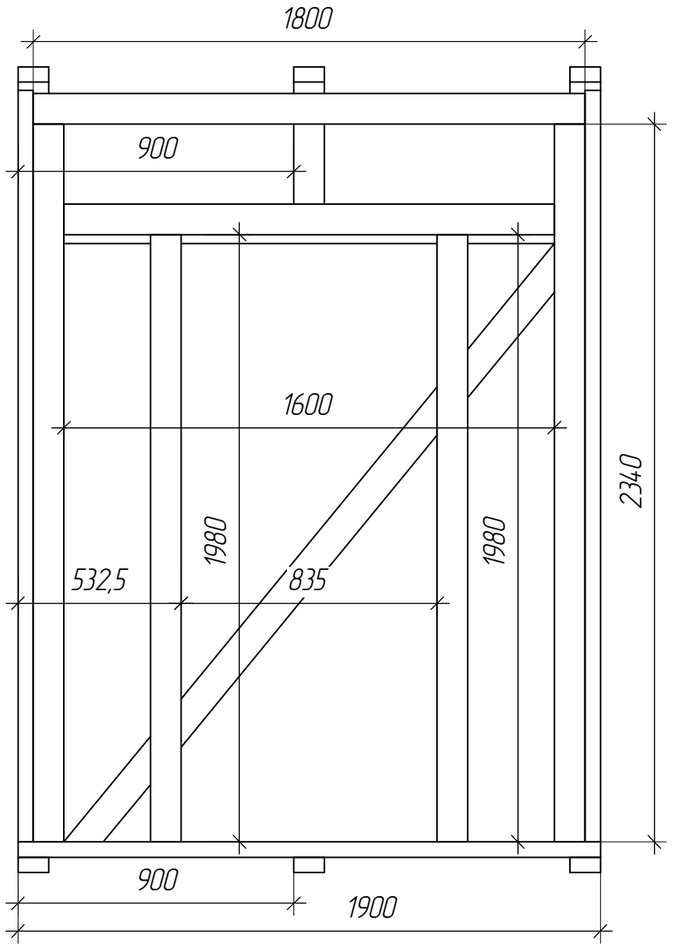

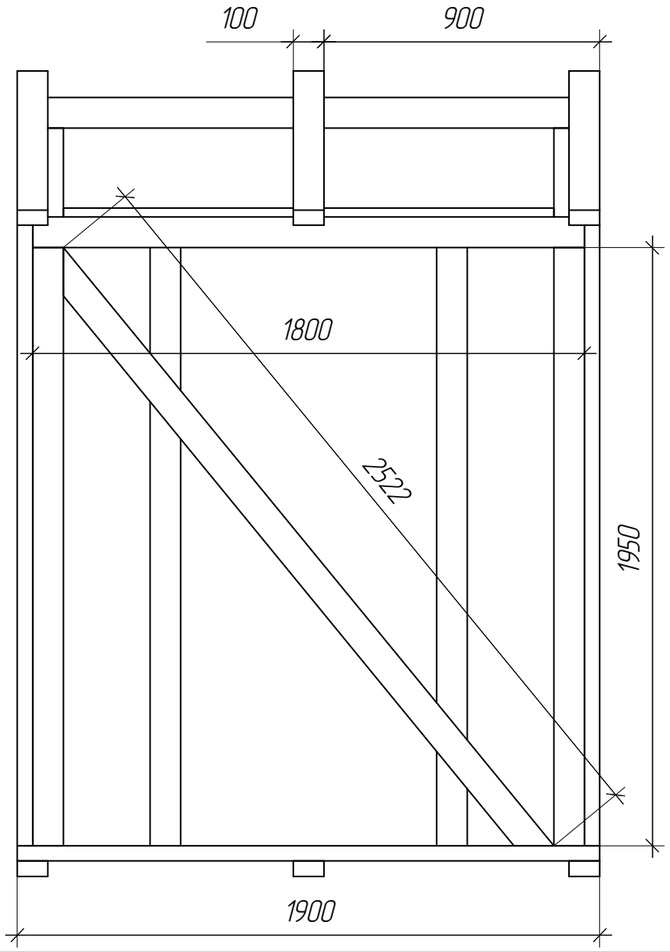

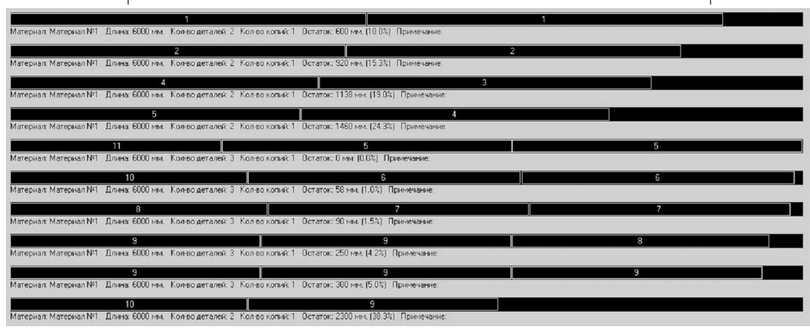

1	1				
Материал: Материал №1	Длина: 6000 мм.	Кол-во деталей: 2	Кол-во копий: 1	Остаток: 800 мм. (10.0%)	Примечание:
2	2				
Материал: Материал №1	Длина: 6000 мм.	Кол-во деталей: 2	Кол-во копий: 1	Остаток: 920 мм. (15.3%)	Примечание:
4	3				
Материал: Материал №1	Длина: 6000 мм.	Кол-во деталей: 2	Кол-во копий: 1	Остаток: 1138 мм. (19.0%)	Примечание:
5	4				
Материал: Материал №1	Длина: 6000 мм.	Кол-во деталей: 2	Кол-во копий: 1	Остаток: 1460 мм. (24.3%)	Примечание:
11	5	5			
Материал: Материал №1	Длина: 6000 мм.	Кол-во деталей: 3	Кол-во копий: 1	Остаток: 0 мм. (0.0%)	Примечание:
10	6	6			
Материал: Материал №1	Длина: 6000 мм.	Кол-во деталей: 3	Кол-во копий: 1	Остаток: 58 мм. (1.0%)	Примечание:
8	7	7			
Материал: Материал №1	Длина: 6000 мм.	Кол-во деталей: 3	Кол-во копий: 1	Остаток: 90 мм. (1.5%)	Примечание:
9	9	8			
Материал: Материал №1	Длина: 6000 мм.	Кол-во деталей: 3	Кол-во копий: 1	Остаток: 250 мм. (4.2%)	Примечание:
9	9	9			
Материал: Материал №1	Длина: 6000 мм.	Кол-во деталей: 3	Кол-во копий: 1	Остаток: 300 мм. (5.0%)	Примечание:
10	9				
Материал: Материал №1	Длина: 6000 мм.	Кол-во деталей: 2	Кол-во копий: 1	Остаток: 2300 мм. (38.3%)	Примечание:

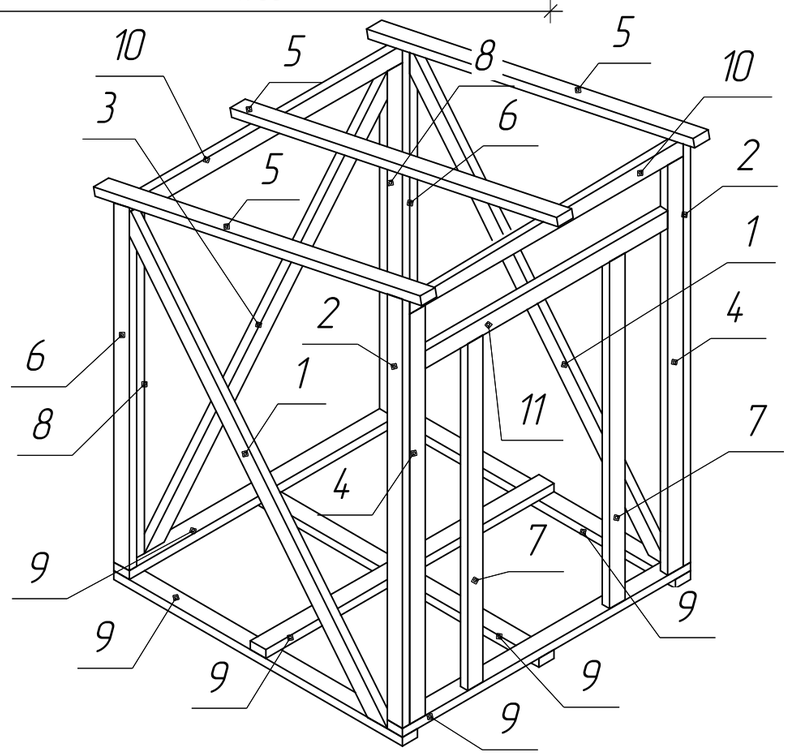

Заготовки:
1. 2700 – 2 шт.
2. 2540 – 2 шт.
3. 2522 – 1 шт.
4. 2340 – 2 шт.
5. 2200 – 3 шт.
6. 2071 – 2 шт.
7. 1980 – 2 шт.
8. 1950 – 2 шт.
9. 1900 – 6 шт.
10. 1800 – 2 шт.
11. 1600 – 1 шт.

Материал:
Брус 100х50 L=6000 мм. – 10 шт.

Изм.	Кол.уч.	Лист	№док.	Подп.	Дата	Хозблок	Стадия	Лист	Листов
								1	2
						М 1:20			

Согласовано

Взам. инв. №

Подп. и дата

Инв. № подл.

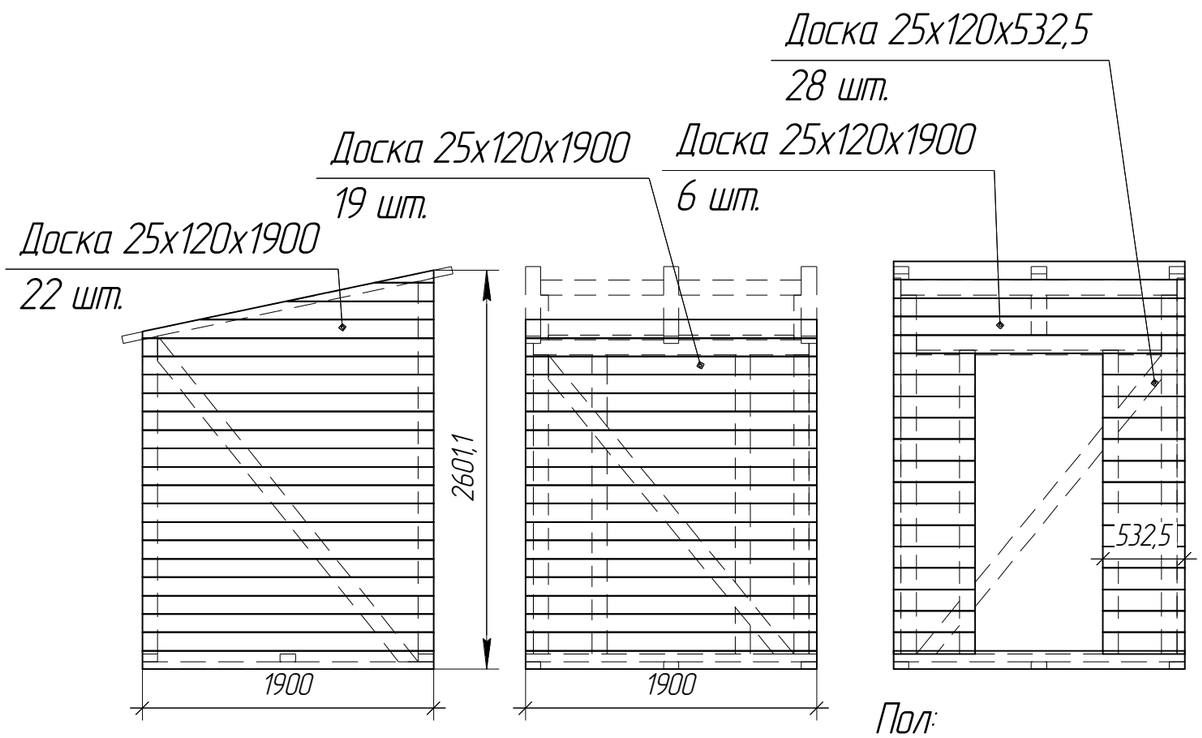

Материал:
Доска 25х120х2000 – 80 шт.

Пол:

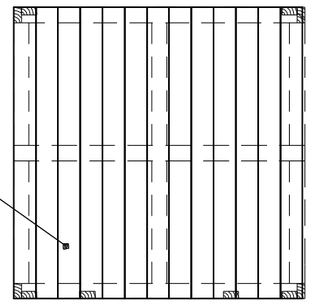

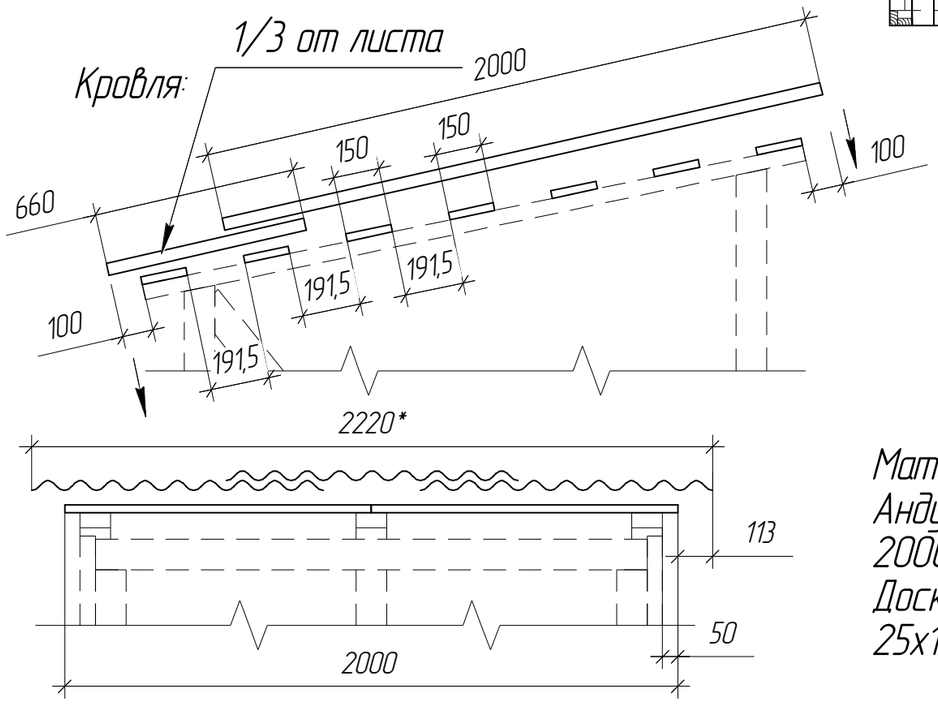

Материалы:
Андулин
2000х950 – 4 листа.
Доска обрезная 3 сорт
25х150х2000 – 7 шт.

Фундамент

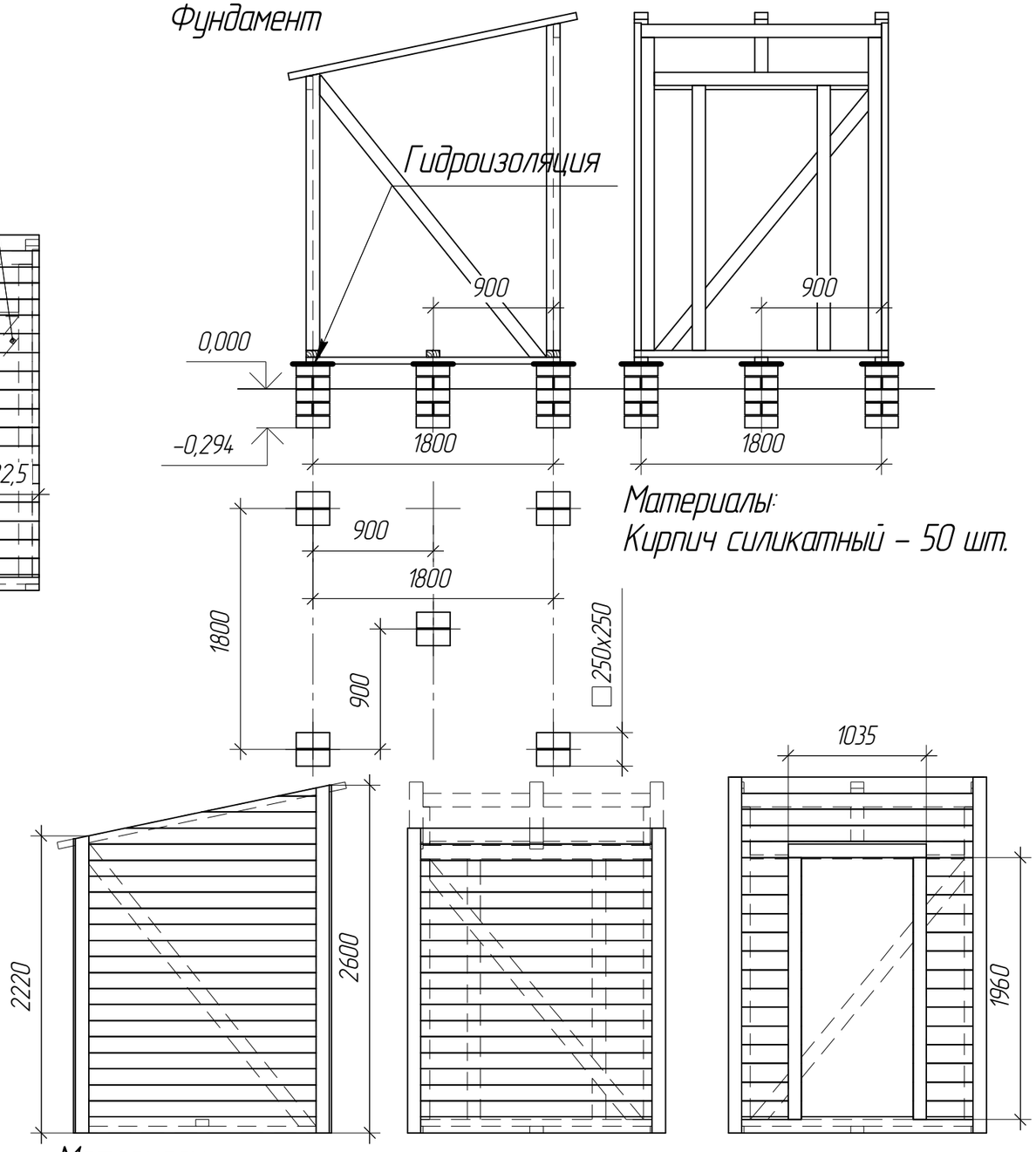

Материалы:
Кирпич силикатный – 50 шт.

Материалы:
Наличник – 25 п/м (10 шт по 3 м)

Изм.	Кол.уч.	Лист	№док.	Подп.	Дата			
						Хозблок	Стадия	Лист	Листов
								2	2
						М 1:20			

Согласовано

Взам. инв. №

Подп. и дата

Инв. № подл.