Труба х110–3шт
Труба х50–8шт
Тройник 110х110х50 –1 шт
Тройник 50х50х50 – 1 шт
Переход 110х50 – 1 шт
Отвод 50х90 – 1 шт

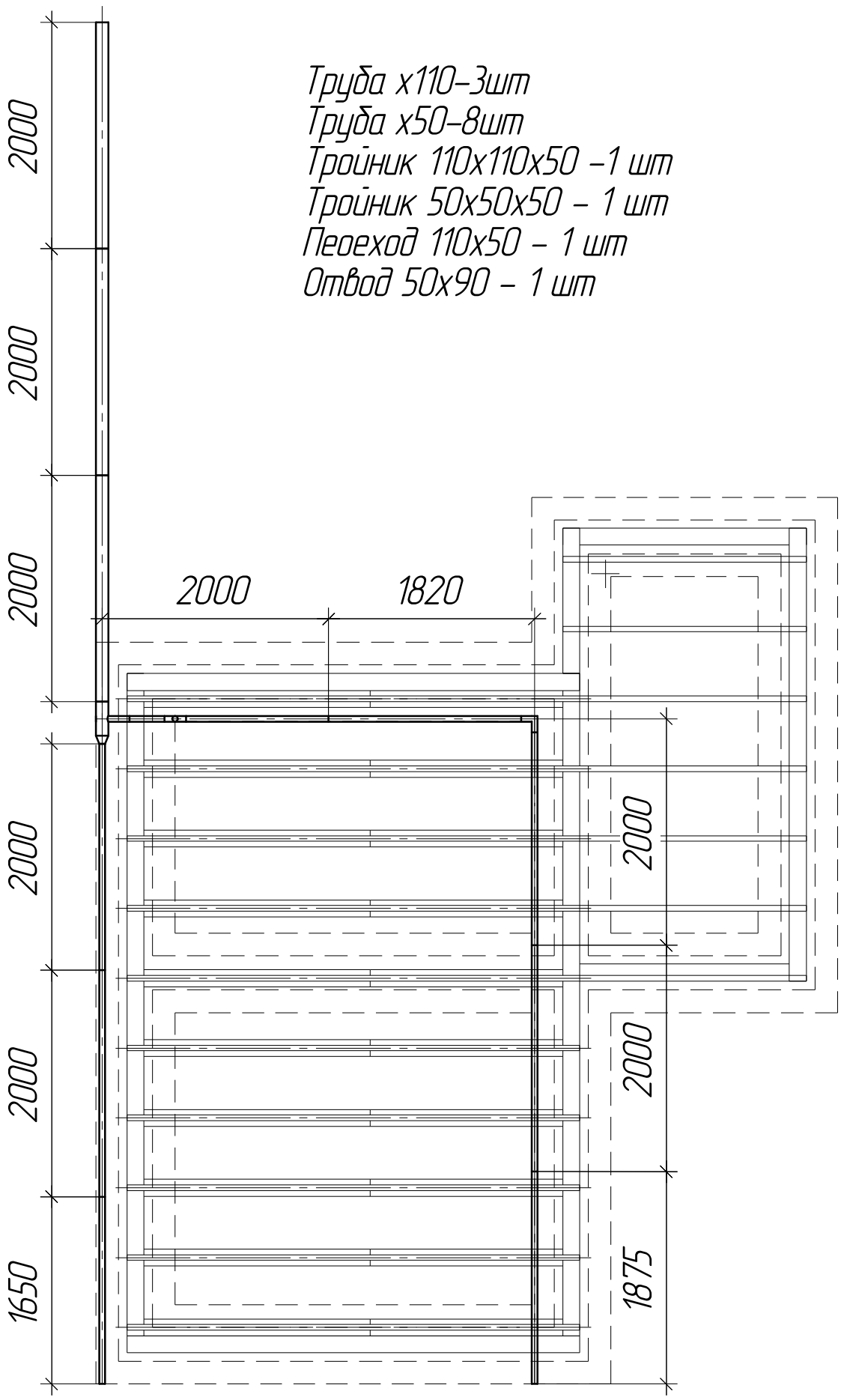

Согласовано

Взам. инв. №

Подп. и дата

Инв. № подл.

Изм.	Кол.уч.	Лист	№док.	Подп.	Дата

Стадия	Лист	Листов
		1